AX100 – Kurva, driven 45° Typ DKA

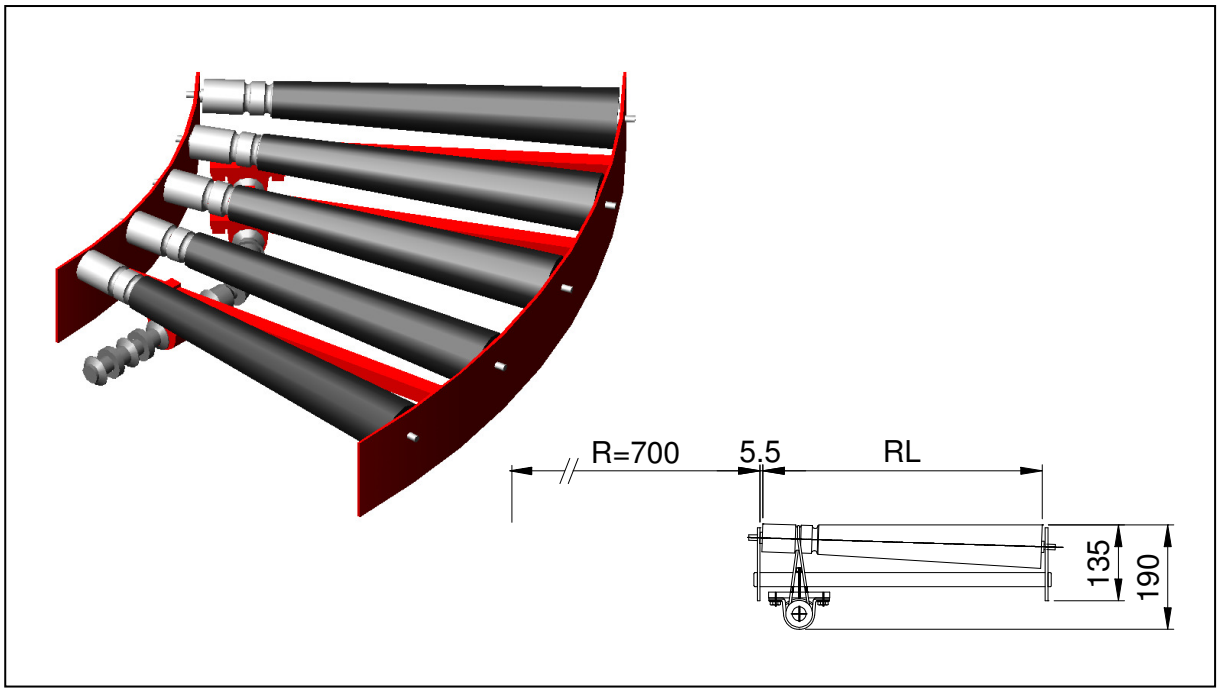

Användningsområde:

45° ändring av transportriktningen. Godsets riktning gentemot rullbanan bibehålles.

Tekniska data:

Fast driven rullbanekurva med koniska rullar.

Ramverk:	Plattstål och fyrkantsrör.
Rullängder:	300, 400, 500, 600, 700, 800 och 900 mm.
Rulldelningar:	5 rullar ger rulldelning 122 mm vid innerspantet. 9 rullar ger rulldelning 61 mm vid innerspantet.
Rulltyp:	∅50x1,5 mm, kullagrad med rostfri axel och koniska segment i formsprutad plast.
Drivning:	Sker från anslutande bana via en axelkoppling.
Transporthastigheter:	Se datablad för drivenhet AX100 typ DR.
Benstöd:	AX100 typ BS.

Ytbehandling:

RAL3020 (röd) eller elförzinkning.

Övrigt:

En kurva med koniska rullar kan ej användas som lutande kurva. Ska kurvan luta måste någon av de graviterande kurvorna, hjulkurva AX100 typ HJK eller kurva, odriven med delade rullar, användas.
Skarvplåt mot anslutande banor ingår.
Andra rullängder, rulltyper, material och färger mot förfrågan.

Material Handling Modules AB
Österlenvägen 280
S-270 21 Glemmingebro
Tel. + 46 411 55 89 80
Fax.+ 46 411 52 27 70
info@mhmodules.com
www.mhmodules.com
VAT: SE556490745801

AX100 – Kurva, driven 45° Typ DKA

Artikelnummer:

Rullängd	5 rulllar	9 rullar
300 mm	AXDKA4503001	AXDKA4503002
400 mm	AXDKA4504001	AXDKA4504002
500 mm	AXDKA4505001	AXDKA4505002
600 mm	AXDKA4506001	AXDKA4506002
700 mm	AXDKA4507001	AXDKA4507002
800 mm	AXDKA4508001	AXDKA4508002
900 mm	AXDKA4509001	AXDKA4509002

Vid beställning ange alltid artikelnummer.

Material Handling Modules AB
Österlenvägen 280
S-270 21 Glemmingebro
Tel. + 46 411 55 89 80
Fax.+ 46 411 52 27 70
info@mhmodules.com
www.mhmodules.com
VAT: SE556490745801