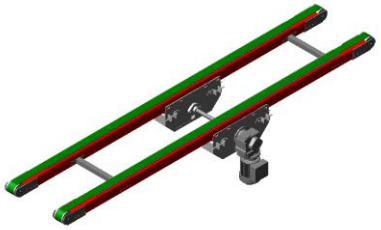

KRT100 – Kuggremstransportör

10539

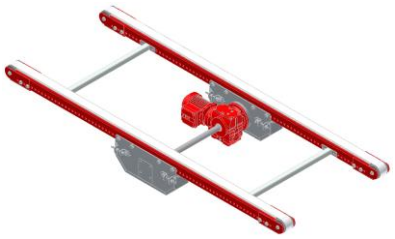

KRT100 – Kuggremstransportör med motor placerad mellan strängarna

6766-1

KRT100 – Kuggremstransportör med ändmonterad motor

10067

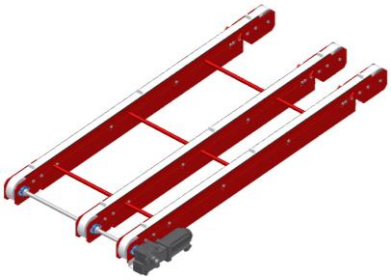

KRT100 – Kuggremstransportör med medbringare

9849-2

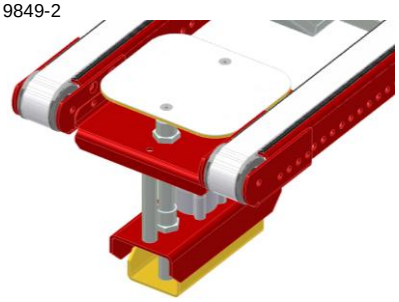

KRT100 – Frilyftningsenhet

7818

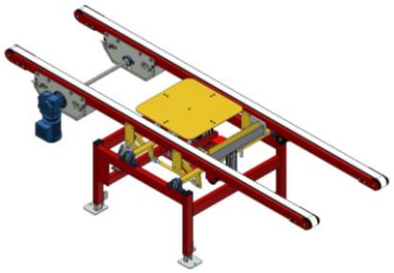

KRT100 – Höj- och sänkbar kuggremstransportör med höj- och sänkbar vändplatta

10121

KRT100 – Kuggremstransportör, 1-strängad. Stöd för gods när kedjetransportör lutas i sidled

9428

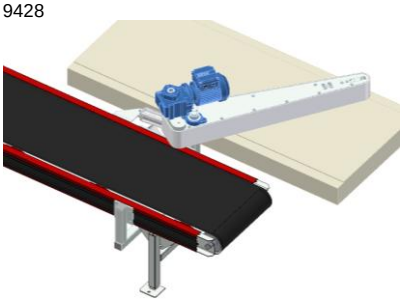

KRT100 – Pneumatiskt ställbar arm med kuggremstransportör för överföring av gods mellan banor

Material Handling Modules AB
Österlenvägen 280, Ingelstorp
S-271 75 Glemmingebro

Tel.+46 411 55 89 80

e-mail:info@mhmodules.com
www.mhmodules.com
VAT/momsregnr.:SE556490745801